Jan Skopový (hw.ddfu.org)
hello@ddfu.org
+420 731 533677

01.02.26 3:59:28

KVM KONZOLE PLANET KVM-210-08M

Cena celkem:	**24 435 Kč**
	(bez DPH: 20 194 Kč)
Běžná cena:	**26 879 Kč**
Ušetříte:	**2 444 Kč**
Kód zboží:	NETPLA1153
Part No.:	KVM-210-08M
Záruka:	26 měs.
Stav:	Nové zboží

Popis

XtendLan KVM-210-08M

KVM konzole se 17" TFT displejem, 1280 x 1024 bodů, On Screen Displej, hot keys. Instalovatelné do 19" racku v 1U pozici.

Vestavěný KVM přepínač pro ovládání 8 počítačů přes rozhraní PS/2 a USB. 1 propojovací kabel délky 1,8 m v balení.

Konzole KVM (klávesnice-video-myš) v provedení 1U šuplíku na zasouvacích kolejnicích pro instalaci do 19" skříní. Konstrukcí optimalizuje prostorové řešení ovládací konzole v rozvaděčových skříních. Ovládá několik serverů a PC stanic, přepínání přímo z klávesnice.

ZÁKLADNÍ SPECIFIKACE

Displej: aktivní 17" TFT LCD, fyzický počet bodů 1280 x 1024, kontrastní poměr 1000:1, podpora 16,7M barev,
Počet ovládaných počítačů: 8
Připojavací konektory: DIN 15, pro dodané kombo-kabely
Připojovací kabely: sdružují VGA, PS/2 klávesnici, PS/2 myš a USB. Součástí balení je 1 x kabel KVM-KC1-1.8.
Porty: 8x DIN 15 pro napojení počítače, 2x USB pro připojení uživatelské lokální periferie
Další vlastnosti:

- OSD zobrazovnání funkcí přímo na LCD, přepínání počítčů na OSD
- možná kaskáda s dalšími KVM-210 přepínači pro ovládání většího počtu PC
- odolná klávesnice s touchpadem (ve funkci myši PS/2), 100 kláves včetně standardní numerické klávesnice (17 kláves)

Mechanické vlastnosti a prostředí:

Napájení: DC 12V
Pracovní teplota: 0 °C až 50 °C
Montáž: do 19" skříní, doporučujeme od hloubky 800 mm, podpůrná lišta dovoluje pevnou instalaci i při hloubce 1000 mm
Rozměry: 611 x 556 x 44,5 mm
Hmotnost: 17,5 kg

Detail klávesnice a ovládacího panelu:

Zadní panel, zde foto modulu pro 8 PC:

Kaskádování:

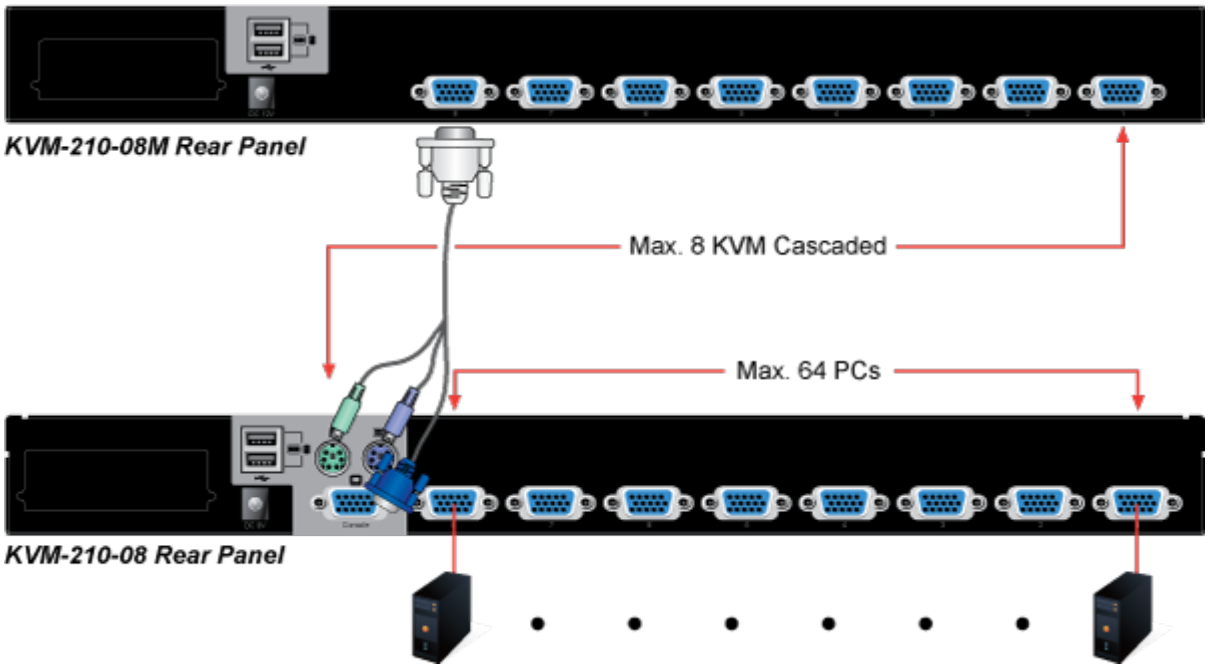
KVM-210-08M Rear Panel
Max. 8 KVM Cascaded
Max. 64 PCs
KVM-210-08 Rear Panel